АИТ – Адаптеры Изоляционные Т-образные на напряжение 10, 20 кВ для ячеек РУ с бушингами типа С

Изоляционные адаптеры используются для подключения кабельных муфт к бушингам (тип С по EN 50181) распределительных устройств, с твердой изоляцией и моноблокам с элегазовой изоляцией на напряжение 6кВ, 10кВ, 20кВ и обеспечивают их надежную герметизацию, изоляцию и электрическое соединение. Т-образные адаптеры совместимы с большинством типов кабельных муфт. Присоединение может быть выполнено также и для параллельного подключения 2-х и 3-х кабелей. Такая конфигурация требует механического закрепления каждого кабеля в ячейке. Для подключения нагрузки до 1250 А к бушингам типа С возможно параллельное присоединение трех кабелей в параллель.

Адаптеры изготавливаются из качественного эластомера, стойкого к воздействию влажности, пыли, тепла и холода, защищенного снаружи слоем полупроводящего экрана, соединяемого с землей. Адаптеры АИТ могут применяться как для внутренней, так и для наружной установки. Испытания оболочки кабеля могут производиться без снятия экранированного адаптера с бушинга.

Современная конструкция и подбор материалов в комбинации со специальным болтовым наконечником позволяют одним типоразмером адаптера закрывать широкий диапазон распространенных сечений кабеля.

Форма и размеры адаптера очень компактны. Даже двойное подключение можно осуществить в стандартных кабельных отсеках РУ.

Монтаж

После разделки на кабель со смазкой натягивается первый модуль адаптера – кабельный редуктор 4. Затем устанавливается болтовой наконечник 3. После этого со смазкой натягивается основной корпус адаптера 1 и подсоединяется к бушингу распредустройства с помощью шпильки и гайки 6. С обратной стороны устанавливается задняя изоляционная вставка 7 или втулка для двойного подключения кабелей и экранная крышка 9.

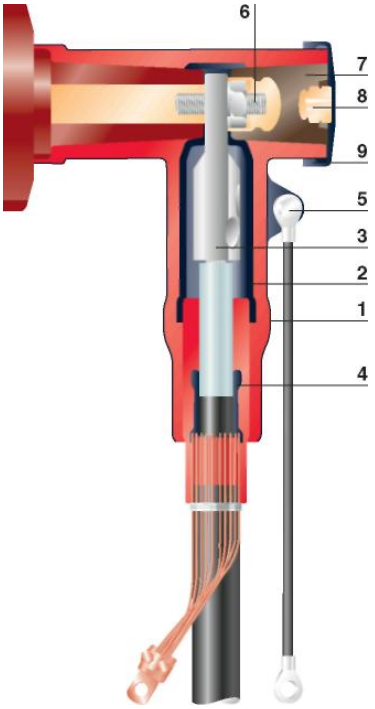

1 Экранированный корпус
2 Внутренний экранный слой
3 Болтовой наконечник
4 Кабельный редуктор
5 Заземляющее ушко и проводник
6 Шпилька с гайкой и гровером
7 Задняя изоляционная втулка с измерительной вставкой
8 Измерительная вставка
9 Экранная крышка

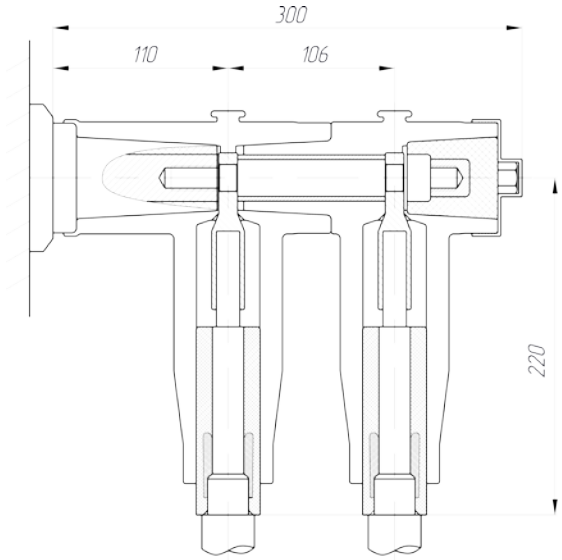

ПОДКЛЮЧЕНИЕ ДВУХ КАБЕЛЕЙ
(Применяются адаптеры АИТ1-610-400 и АИТ2-610-400)